## TVÄR- OCH SNEDPARKERING

### Tvärparkering vinkelrätt mot körbanan

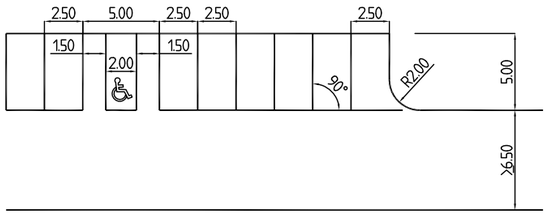


### Snedparkering 45 grader mot körbanan

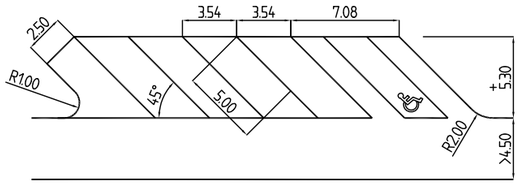


### Snedparkering 60 grader mot körbanan

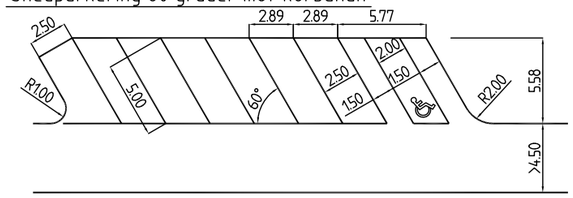


## LÄNGSPARKERING

### A Normalfall

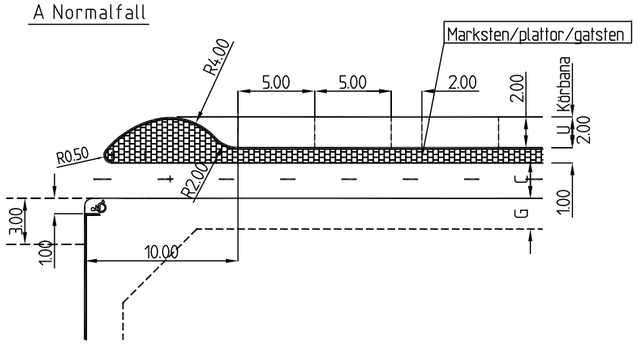


### B Utformning med alléträd, exempel

Kan användas både mot angränsande gångbana och cykelbana

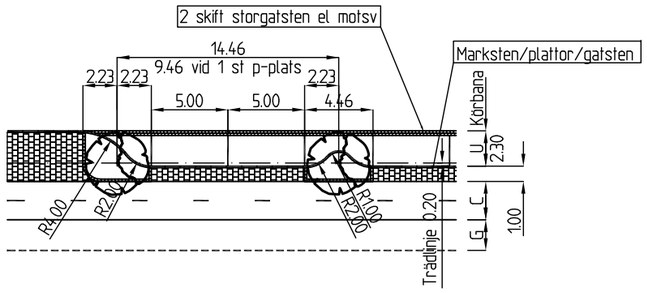


### C Utformning med alléträd vid extra litet utrymme för träd, exempel

Kan användas enbart mot angränsande gångbana
Träden skjuts ut maximalt från husväggen

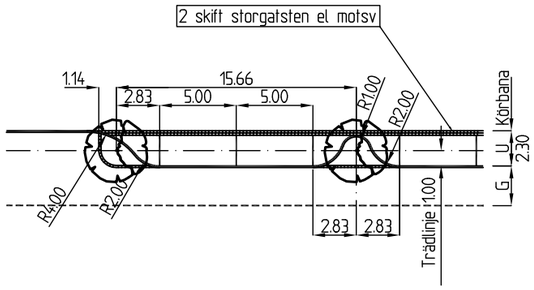


Figurerna för tvär- och snedparkering är ett urval ur VGU, Sektion -Tätort, med vissa justeringar.

Platser markerade för rörelsehindrade motsvarar 2 st normala platser så att ommålning vid tillkommande/slopande hk-platser blir minimal.

Körbanebredd mindre än 4.5 m utförs ej.

Normal p-platsbredd är alltid 2.5 m.

Från hkp-plats till gångbana skall anslutning ordnas med öppning i kantstödet utmed gångbanan och med ramplutning max 8 %.
se vidare ritn 363/93-4510

Tvär- och snedparkering av större omfattning bör utformas med ett manöverfält utanför genomgående körfält så att bilar på väg ut eller in i bilplatser inte inkräktar på den genomgående trafikens utrymme.

| Rev lift | Antal rev | Rev datum | Rev omfattning | Verkens rev datum | Rev godkänd |
|---|---|---|---|---|---|
| A | | 2011-02-01 | Allmän revidering | | |

UPPRÄTTAD FÖR: Göteborgs Stad, Trafikkontoret

**PARKERINGSPLATSER, UTFORMNING**

PRINCIPER

PLANRITNING

| HANDLÄGGARE | VERIFIERAD | HAFT DEL |
|---|---|---|
| ROLF ANDERSSON | | |

| DWG-FIL | RITAD/KONSTR | DNR |
|---|---|---|
| -4560.dwg | RA | 363/93 |

| GODKÄND GÖTEBORG | SKALA | OBJEKTSNR | RITNINGSNR | REV |
|---|---|---|---|---|
| 2007-03-15 | A1: 1:200 | | 363/93-4560 | A |